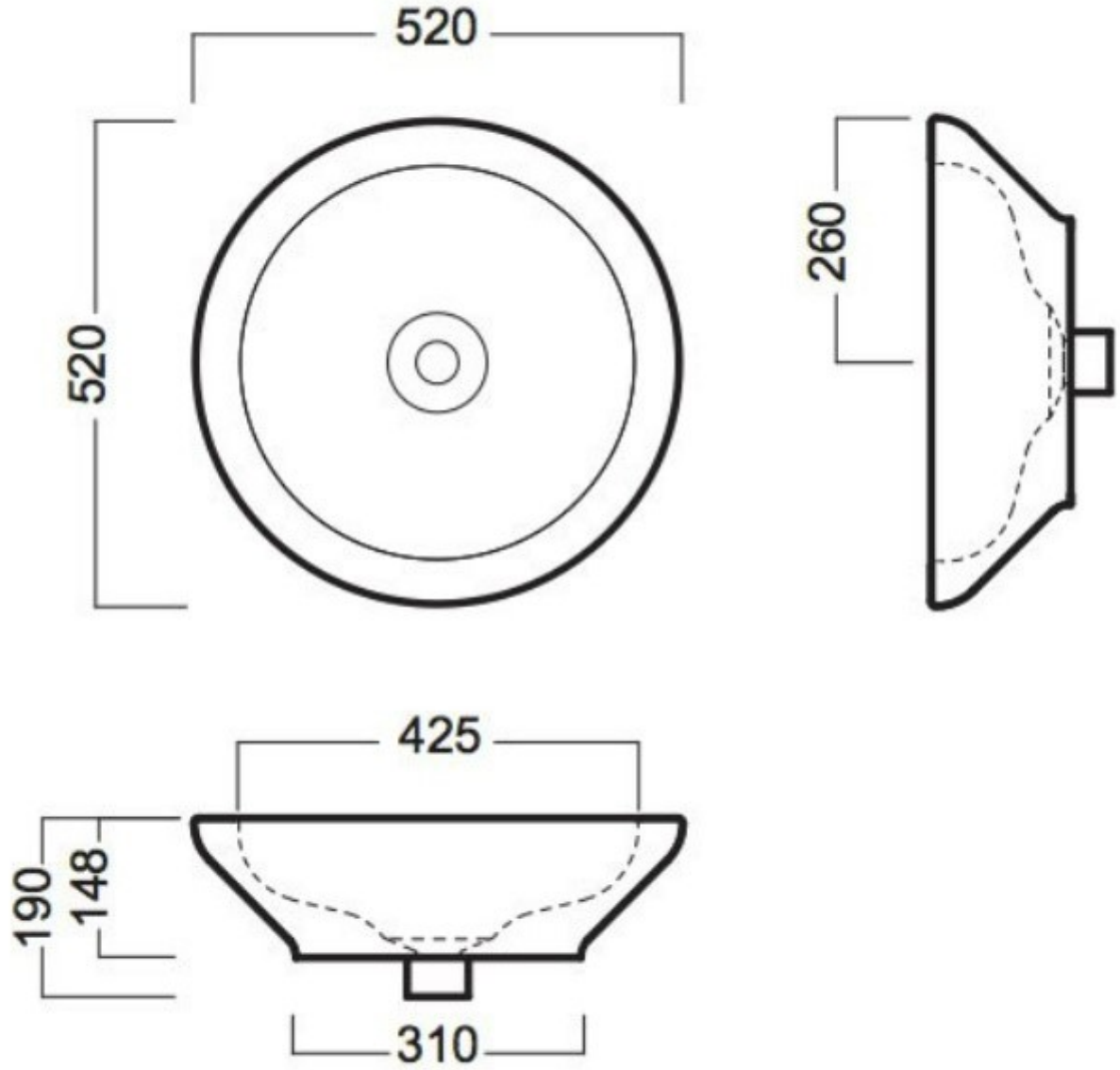
520
520
260
425
190
148
310